citservice.eu

# PINZE E
# BILANCINI DI SOLLEVAMENO
# PER MARMO

# PINZE PER LASTRE serie CMPM

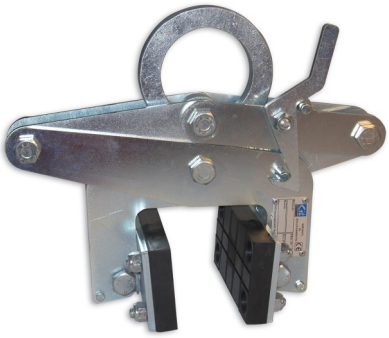

| Codice Modello | Codice Tecnico | Portata Kg | Apertura ( min / max ) | Dimensioni (mm) L (min) | L (max) | H (min) | H (max) | Peso Kg |
|---|---|---|---|---|---|---|---|---|
| CMP 250 M | 10.181.0C0 | 250 | 20-40 | 310 | 330 | 280 | 370 | 10 |
| CMP 500 M | 10.181.0C1 | 500 | 20-50 | 338 | 358 | 285 | 371 | 15 |
| CMP 1000 M | 10.181.0C2 | 1000 | 20-100 | 407 | 480 | 310 | 487 | 20 |
| CMP 1500 M | 10.181.0C3 | 1500 | 20-100 | 500 | 570 | 370 | 560 | 25 |

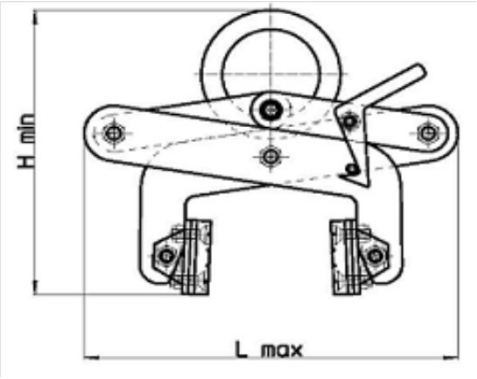


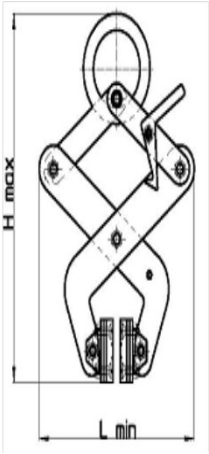


Le pinze serie CMPM sono progettate per il trasporto in verticale di lastre in marmo
L'intera struttura è realizzata in acciaio S 355JR zincato ad alta resistenza
Il dispositivo di sicurezza di sgancio manuale della pinza dalla posizione di riposo (ganasce aperte) alla posizione di lavoro (ganasce a contatto con la lastra), consente il facile posizionamento della attrezzatura sul bordo della lastra.
Le morse di presa sono auto allineanti con tamponi rettangolari di dimensioni 150x80 mm con supporto in acciaio e gomma morbida vulcanizzata ANTIMACCHIA
In caso di usura esse sono facilmente sostituibili
L'Attrezzatura deve essere utilizzata con gru a bandiera o gru a ponte

# PINZE PER BLOCCHI serie CMPMB

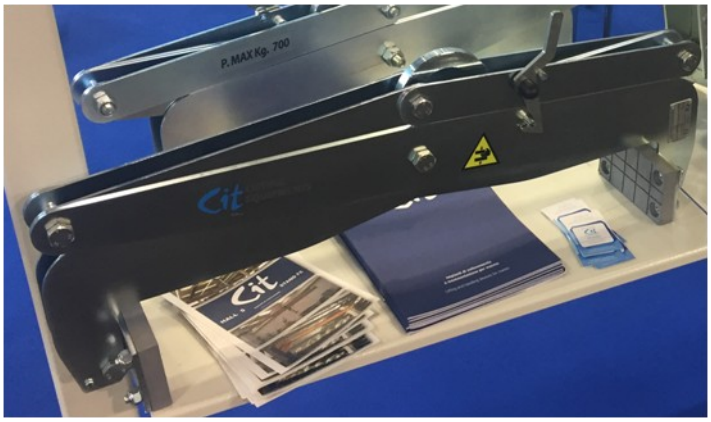


| Codice Modello | Codice Tecnico | Portata Kg | Apertura ( min / max ) | Dimensioni (mm) L (min) | L (max) | H (min) | H (max) | Peso Kg |
|---|---|---|---|---|---|---|---|---|
| CMP 200 MB | 10.181.0C8 | 200 | 20-200 | 488 | 657 | 328 | 740 | 14 |
| CMP 300 MB | 10.181.0C9 | 300 | 400-600 | 685 | 810 | 351 | 859 | 22 |
| CMP 300 MB | 10.183.0C3 | 300 | 200-400 | 682 | 786 | 346 | 849 | 19 |
| CMP 700 MB | 10.181.0C4 | 700 | 200-400 | 682 | 786 | 346 | 849 | 27 |
| CMP 700 MB | 10.181.0C6 | 700 | 400-600 | 685 | 657 | 328 | 740 | 27 |
| CMP1000 MB | 10.181.0C5 | 1000 | 200-400 | 682 | 786 | 346 | 849 | 35 |
| CMP 1000 MB | 10.181.0C7 | 1000 | 400-600 | 685 | 657 | 328 | 740 | 36 |

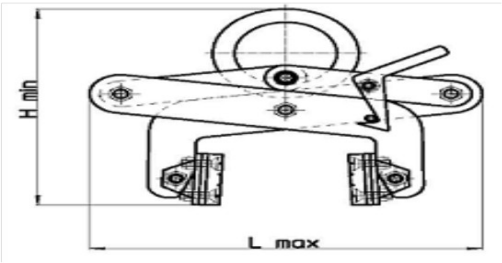


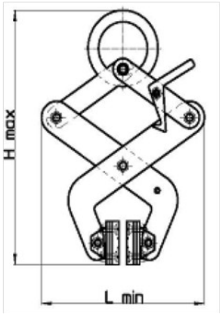


Le pinze serie CMPMB sono progettate per il trasporto in verticale di blocchi in pietra
L'intera struttura è realizzata in acciaio DOMEX zincato ad alta resistenza
Il dispositivo di sicurezza di sgancio manuale della pinza dalla posizione di riposo (ganasce aperte) alla posizione di lavoro (ganasce a contatto con la lastra), consente il facile posizionamento della attrezzatura sul bordo della lastra.
Le morse di presa sono auto allineanti con tamponi rettangolari di dimensioni 150x80 mm con supporto in acciaio e gomma morbida vulcanizzata ANTIMACCHIA
In caso di usura esse sono facilmente sostituibili
L'Attrezzatura deve essere utilizzata con gru a bandiera o gru a ponte

# PINZE A SOFFIETTO PER LASTRE serie CMPMS

| Codice Modello | Codice Tecnico | Portata Kg | Apertura ( min / max ) | Dimensioni (mm) L (min) | L (max) | H (min) | H (max) | Peso Kg |
|---|---|---|---|---|---|---|---|---|
| CMP 500 MS | 10.182.0C1 | 500 | 20-20 | 210 | 225 | 345 | 450 | 10 |
| CMP 1000 MS | 10.182.0C2 | 1000 | 20-100 | 241 | 289 | 389 | 564 | 12 |

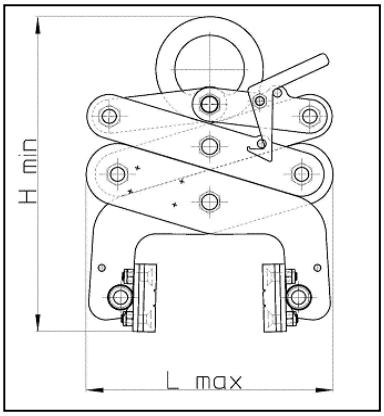


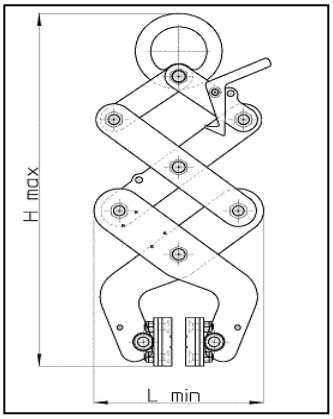


Le pinze serie CMPMS sono progettate per il trasporto in verticale di lastre in marmo
L'intera struttura è realizzata in acciaio S 355JR zincato ad alta resistenza
Grazie al maggior numero di leveraggi, esse presentano un ingombro più ridotto rispetto alle pinze della serie CMPM
Il dispositivo di sicurezza di sgancio manuale della pinza dalla posizione di riposo (ganasce aperte) alla posizione di lavoro (ganasce a contatto con la lastra), consente il facile posizionamento della attrezzatura sul bordo della lastra.
Le morse di presa sono auto allineanti con tamponi rettangolari di dimensioni 150x80 mm con supporto in acciaio e gomma morbida vulcanizzata ANTIMACCHIA
In caso di usura esse sono facilmente sostituibili
L'Attrezzatura deve essere utilizzata con gru a bandiera o gru a ponte

# PINZE RIBALTA LASTRE serie CMPMR

| Codice Modello | Codice Tecnico | Portata Kg | Apertura ( min / max ) | Dimensioni (mm) L (min) | L (max) | H (min) | H (max) | Peso Kg |
|---|---|---|---|---|---|---|---|---|
| CMP 350 MR | 10.148.0C5 | 350 | 20-70 | 320 | 384 | 404 | 452 | 11 |
| CMP 850 MR | 10.148.0C4 | 850 | 20-100 | 327 | 390 | 550 | 750 | 28 |

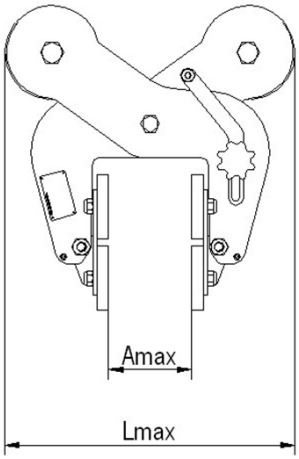


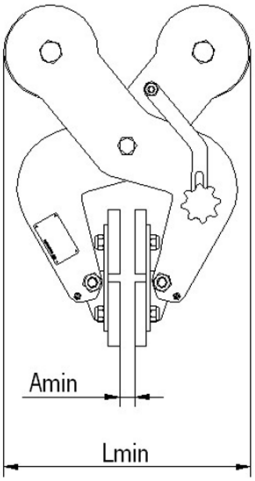


Le pinze serie CMPMR sono progettate per il trasporto in verticale di lastre in marmo, e grazie al sistema di carrucole e funi, esse consentono il ribaltamento della lastra portandola dalla posizione verticale a quella orizzontale e viceversa.
L'intera struttura è realizzata in acciaio S 355JR zincato ad alta resistenza
Dispositivo di bloccaggio delle morse a vite, in maniera da consentire il facile posizionamento della pinza sul bordo della lastra.
Le morse di presa sono auto allineanti con tamponi tondi, riportati al fine di consentire una rapida sostituzione in caso di usura
Tamponi in gomma grigia ANTIMACCHIA
L'Attrezzatura grazie al sistema di funi può essere utilizzata con gru semoventi o macchine similari idonee al trasporto a sbalzo dei materiali.

# PINZE PER BLOCCHI modello “BK”

al 10% della portata di targa

| Codice Modello | Portata Kg | Apertura ( min / max ) | Dimensioni (mm) B (min) | B (max) | C (min) | C (max) | D | E | G | F | Peso Kg |
|---|---|---|---|---|---|---|---|---|---|---|---|
| CMP 0.5 BK | 500 | 30-110 | 275 | 325 | 270 | 420 | 45 | 100 | 15 | 70x80 | 7 |
| CMP 1 BK | 1000 | 100-230 | 440 | 530 | 360 | 610 | 45 | 140 | 15 | 100x120 | 12 |
| CMP 2 BK | 2000 | 220-360 | 600 | 675 | 400 | 680 | 45 | 170 | 16 | 100x120 | 18 |
| CMP 3 BK | 3000 | 350-500 | 740 | 840 | 490 | 840 | 65 | 200 | 20 | 100x120 | 32 |

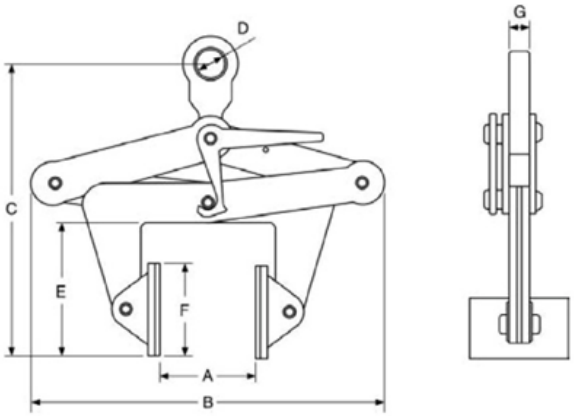


Le pinze serie CMPBK sono progettate per il trasporto in verticale di lastre in marmo
L’intera struttura è realizzata in acciaio S 355JR ad alta resistenza con trattamento di verniciatura mediante fondo e smalto epossidico.
Il dispositivo di sicurezza di sgancio manuale della pinza dalla posizione di riposo (ganasce aperte) alla posizione di lavoro (ganasce a contatto con la lastra), consente il facile posizionamento della attrezzatura sul bordo della lastra.
Le morse di presa sono auto allineanti con tamponi rettangolari (vedi tabella per le dimensioni)
L’Attrezzatura deve essere utilizzata con gru a bandiera o gru a ponte e agganciati Tramite un grillo e una campanella adeguati.
Per corretto e sicuro funzionamento non utilizzare le pinze con carichi inferiori

# PINZE "CAIMAN"

| Codice Modello | Codice Tecnico | Portata Kg | Apertura ( min / max ) | Dimensioni (mm) L | S | B | H | Peso Kg |
|---|---|---|---|---|---|---|---|---|
| CAIMAN 30 | 10.737.0C1 | 1200 | 0-30 | 129 | 196 | 167 | 308 | 16 |
| CAIMAN 50 | 10.737.0C2 | 1200 | 10-50 | 177 | 186 | 197 | 361 | 17 |
| CAIMAN 60 | 10.737.0C3 | 1200 | 15-60 | 203 | 203 | 240 | 396 | 19 |

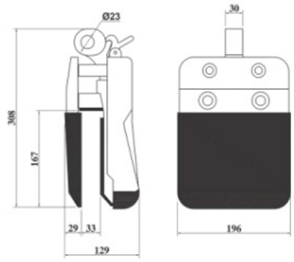


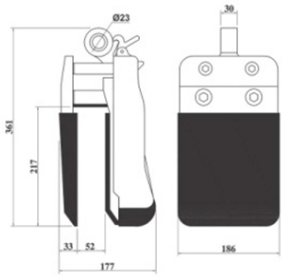


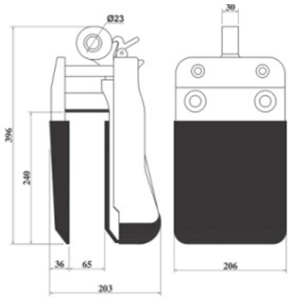


Le pinze originali CAIMAN sono ideate per il trasporto in verticale di materiali fragili, lastre in marmo, granito, porcellana, quarzo.
La particolare geometria della pinza consente il suo inserimento in minimi spazi lasciati tra le varie lastre.
L'intera struttura è realizzata in una speciale lega di alluminio presso fuso.
Il dispositivo di sgancio manuale delle ganasce, consente il facile posizionamento della pinza sul bordo della lastra.
La pinza può essere dotata di dispositivo di sgancio automatico mediante telecomando
Le ganasce di presa presentano un rivestimento in gomma ANTIMACCHIA.
estremamente resistente alla usura.
Le pinze CAIMAN sono disponibili in 3 versioni con medesima portata ma contraddistinte da una diversa capacità di spessore di presa.

# PINZE PER TONDI modello “RK”

| Codice Modello | Portata Kg | O ( min / max ) | Dimensioni (mm) A (min) | A (max) | B | D | Peso Kg |
|---|---|---|---|---|---|---|---|
| CMP 500 RK | 500 | 49-114 | 314 | 350 | 215 | 47 | 4 |
| CMP 1000 RK | 1000 | 114-219 | 470 | 560 | 315 | 51 | 9 |
| CMP 2000 RK | 2000 | 219-368 | 745 | 870 | 610 | 60 | 31 |
| CMP 3000 RK | 3000 | 368-508 | 840 | 1100 | 770 | 60 | 40 |

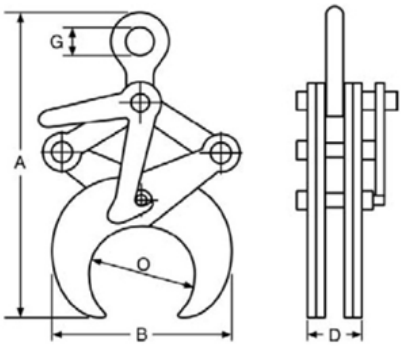


Le pinze serie CMPRK sono progettate per il trasporto in orizzontale di colonne in marmo
L’intera struttura è realizzata in acciaio S 355JR ad alta resistenza con trattamento di verniciatura mediante fondo e smalto epossidico.
Il dispositivo di sicurezza di sgancio manuale della pinza dalla posizione di riposo (ganasce aperte) alla posizione di lavoro (ganasce a contatto con la lastra), consente il facile posizionamento della attrezzatura sul bordo della lastra.
Le morse di presa possono a richiesta essere ricoperte da guarnizioni in gomma fissate a pressione, che in caso di usura possano essere facilmente sostituibili
L’Attrezzatura deve essere utilizzata con gru a bandiera o gru a ponte e agganciati Tramite un grillo e una campanella adeguati.
Per corretto e sicuro funzionamento non utilizzare le pinze con carichi inferiori al 10% della portata di targa

# BILANCINO DOPPIA PINZA per LASTRE

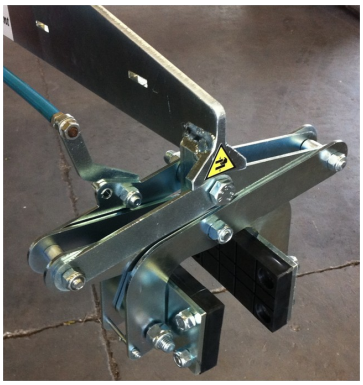

| Codice Modello | Codice Tecnico | Portata Kg | Apertura ( min / max ) | Dimensioni (mm) L | S | H | A | Peso Kg |
|---|---|---|---|---|---|---|---|---|
| CMB 500 M2 | 10.600.000 | 500 | 20-40 | 1150 | 358 | 380 | 1000 | 10 |
| CMB 1000 M2 | 10.601.000 | 1000 | 20-50 | 1150 | 480 | 385 | 1000 | 15 |
| CMB 500 MS2 | 10.602.000 | 500 | 20-40 | 1150 | 225 | 505 | 1000 | 20 |
| CMB 1000 MS2 | 10.603.000 | 1000 | 20-50 | 1150 | 289 | 550 | 1000 | 25 |

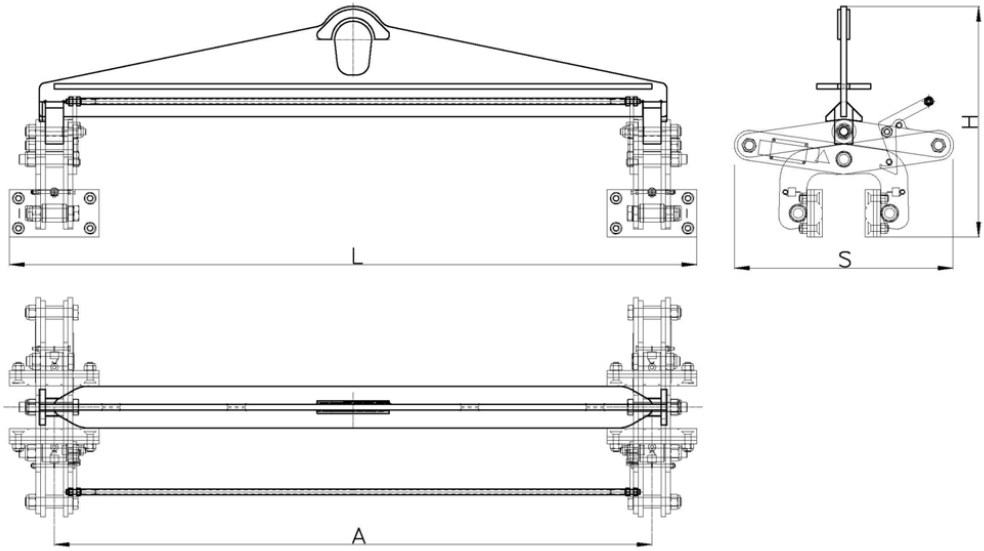


I bilancini a doppia pinza sono ideati per il trasporto in verticale di materiali fragili, lastre in marmo, granito, porcellana, quarzo.
L'intera struttura è realizzata in acciaio S 355JR zincato ad alta resistenza
Il dispositivo di sicurezza di sgancio manuale della pinza dalla posizione di riposo (ganasce aperte) alla posizione di lavoro (ganasce a contatto con la lastra), consente il facile posizionamento della attrezzatura sul bordo della lastra.
Le morse di presa sono auto allineanti con tamponi rettangolari di dimensioni 150x80 mm con scheletro in acciaio e gomma morbida vulcanizzata ANTIMACCHIA
In caso di usura esse sono facilmente sostituibili
L'Attrezzatura deve essere utilizzata con gru a bandiera o gru a ponte
Disponibili con coppia di pinze CMPM ( pinze marmo standard) o con coppia di pinze CMPMS (pinze a soffietto).
L'Attrezzatura deve essere utilizzata con gru a bandiera o gru a ponte.

# BILANCINI CON CARRUCOLE

| Codice Modello | Codice Tecnico | Portata Kg | Interasse Pulegge (mm) | Peso N° pulegge |
|---|---|---|---|---|
| CMB6 3T/2C | 10.583.0C1 | 3.000 | 2000 | 2 |
| CMB6 5T/2C | 10.583.0C2 | 5.000 | 2000 | 2 |
| CMB6 6T/2C | 10.583.0C0 | 6.000 | 2000 | 2 |
| CMB6 8T/2C | 10.583.0C1 | 8.000 | 2000 | 2 |
| CMB6 10T/2C | 10.583.0C2 | 10.000 | 2000 | 2 |
| CMB6 6T/1-2C | 10.776.0C0 | 6.000 | 1000 - 2000 | 4 |
| CMB6 20T/2C | 10.782.0C0 | 20.000 | 2000 | 2 |
| CMB6 30T/2,5 | 10.725.0C0 | 30.000 | 2500 | 2 |

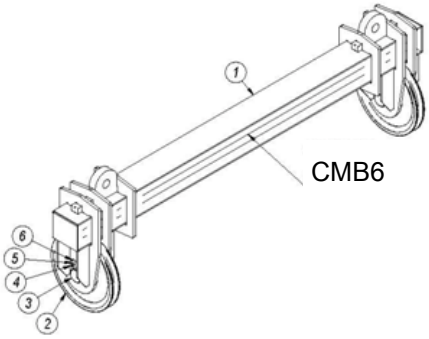


I bilancini con carrucole sono ideati per il trasporto in verticale di lastre e blocchi in marmo, e grazie al sistema di carrucole e funi, essi consentono il ribaltamento del materiale portandolo dalla posizione verticale a quella orizzontale e viceversa.
L'intera struttura è realizzata in acciaio S 355JR ad alta resistenza con trattamento di verniciatura mediante fondo e smalto epossidico.
Le carrucole presenti sul bilancino sono in ghisa sferoidale con doppio cuscinetto e a secondo della portata utilizzano anelli in fune di cario diametro da 9 mm a 22 mm
I bilancini vengono forniti privi di fune, che può essere fornita a richiesta .
La traversa principale è provvista di due occhielli per aggancio al sistema di sollevamento mediante un tirante a due bracci.